ՄԻԱՁՈՒԼ ԾԱԾԿԻ ՀԱՏԱԿԱԳԻԾ +3.160 ՆԻՇԻ ՎՐԱ: Մ1:100

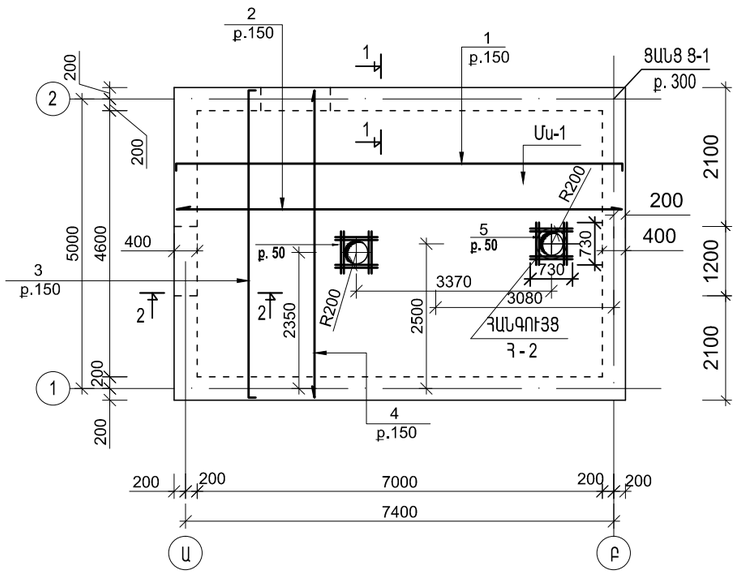

ՀԱՆԳՈՒՅՑ Հ-2, Մ1:25

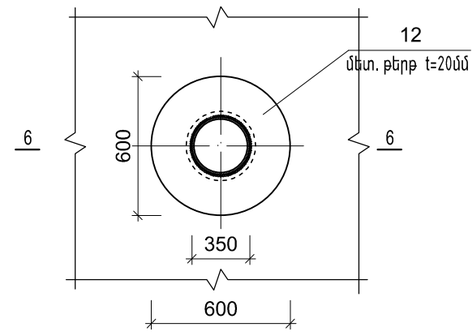

6-6

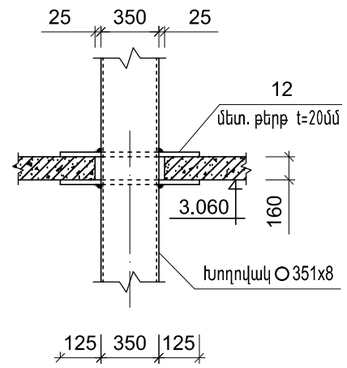

1-1 Մ1:25

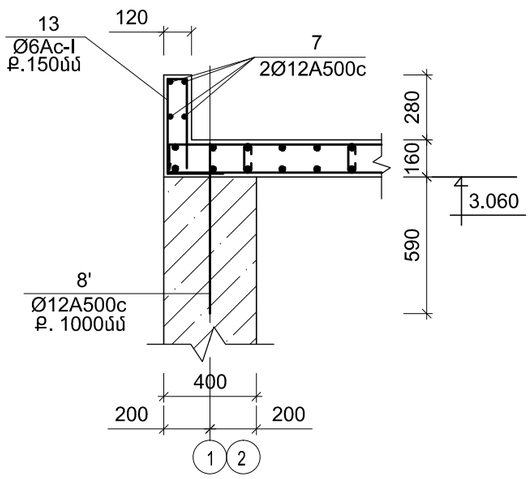

2-2 Մ1:25

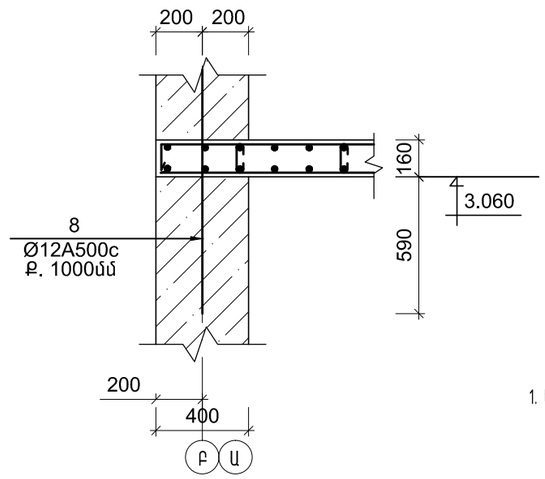

Ծ Ա Ն Ո Թ Ո Ւ Թ Յ Ո Ւ Ն

1. Ե/Բ ՄԻԱՁՈՒՅԼ ԷԼԵՄԵՆՏՆԵՐՈՒՄ ՕԳՏԱԳՈՐԾԵԼ ԾԱՆՐ ԼՑԱՆՅՈՒԹԵՐՈՎ ԲԵՏՈՆ: ԲԵՏՈՆԻ ԴԱՍԸ՝ ԸՍՏ ՄԱՍՆԱԳՐԻ:
2. ՏՎՅԱԼ ԹԵՐԹԸ ՆԱՅԵԼ Ե/Բ 6-Ի ՀԵՏ ՄԻԱՍԻՆ:

ՏՆՕՐԵՆ	Մ.ՀՈՒՍՆՅԱՆ		Բ.ԿԱՊԱՆ ԹԻՎ 7 ԴՊՐՈՑԻ ԿԱՌՈՒՑՈՒՄ /ՏԵՂԱԿԱՊՈՒՄ/			
ՆԳՃ	Մ.ՀՈՒՍՆՅԱՆ					
ՆԱԽԱԳԾԵՑ	Ա.ԽԱՍՏՅԱՆ		ՃԱՐՏԱՐԱՊԵՏԱՇԻՆԱՐԱՐԱԿԱՆ ՄԱՍ / ԿԱԹՍԱՅԱՏՈՒՆ /	ՓՈՒԼ	ԹԵՐԹ	ԹԵՐԹԵՐ
ՍՏՈՒԳԵՑ	Ն.ՍՏԵՓԱՆՅԱՆ			ԱՆ	ՃՇ-6	7
			ԾԱԾԿԵՐԻ ՄՈՆՏԱԺԱՅԻՆ ՍԽԵՄԱ, ԿՏՐՎԱԾՔՆԵՐ	«ՄԱՌԱ ԵՎ ԴՈՒՍՏՐԵՐ» ՍՊԸ		